结构特点

1、可采用各种配管法兰标准及法兰密封面型式，满足各种工程需要及用户要求。
2、弹性金属密封使阀门具有零泄漏特性。
3、直角旋转无磨擦设计是通过一个独特的三偏心原理实现的，这消除了阀门90°旋转中阀座与密封圈之间磨擦。
4、一体式硬面阀座可满足各种工况使用，高循环寿命以及维修最小。
5、一体式铸造阀体，阀体长度符合GB12221-89，也可按任何国家长度标准制造，可替换闸阀、球阀、旋塞阀以及其它种类的阀门，安装简单、灵活。
6、全金属结构加上零泄漏性能，使阀门具有“本质火灾安全”特性。
7、阀杆上的阀位指示器以及顶部安装法兰有利于蝶板位置指示。

三偏心结构说明

一般的蝶阀为单偏心或双偏心结构，偏心的目的在于使阀板开至大约20°之后，阀座与密封圈之间脱离，从而减少磨擦。双偏心结构是在设计时将轴偏离密封面中心线，形成第一个偏心；轴微偏离管路中心线，形成第二个偏心。

三偏心金属密封蝶阀在原有基础上增加了一个独特的偏心（第三个偏心－斜锥），不仅利用了原有的凸轮效应，而且完全消除了90°行程中阀座与密封圈之间的磨擦。

第1个偏心
轴偏离密封面中心线。

第2个偏心
轴微偏离管路及阀门中心线。这两个偏心的目的是在阀门开关行程中，减少阀座与密封圈之间的磨擦。

第3个偏心
从几何形状上使得阀座与密封圈在阀门整个开关行程中完全脱离。这一独特的偏心组合，既利用了凸轮效应，又完全消除了磨擦，从而实现阀门的90°行程中，阀座与阀板上的密封圈之间无磨擦，消除了磨损泄漏的难题。

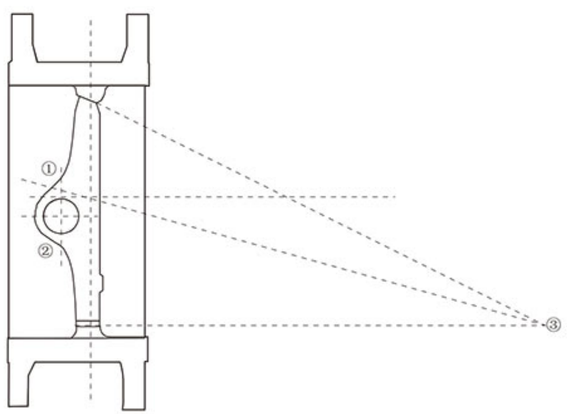

三偏心金属密封蝶阀优化了阀座与密封圈之间的接触特征。绝大多数蝶阀接触角为3°～6°,此范围为锁定锥度范围，会产生很高的密封扭矩和开启扭矩。

三偏心金属密封蝶阀密封面的接触角大于锁定锥度范围，从几何形状上排除了卡死的可能，从而确保阀门开关所需扭矩在阀门整个使用年限内不会产生很大的变化。

结构图

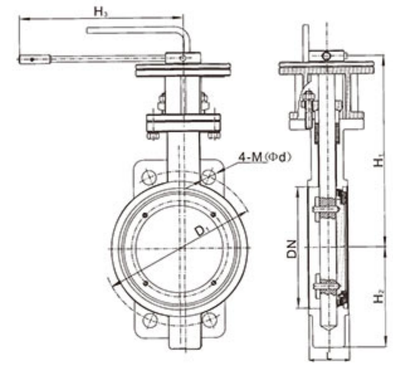

D73型

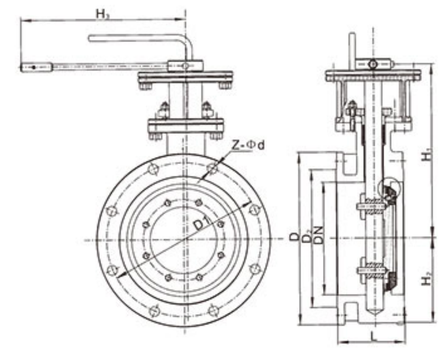

D43型

法兰连接蝶阀主要外形尺寸及连接尺寸

公称通径		外形尺寸				连接尺寸															
						1.0MPa				1.6MPa				2.5MPa				150Lb			
DN	NPS	L	H_1	H_2	H_3	D	D_1	D_2	Z-Φd	D	D_1	D_2	Z-Φd	D	D_1	D_2	Z-Φd	D	D_1	D_2	Z-Φd
50	2	108	240	85	265	165	125	99	4-Φ18	165	125	99	4-Φ18	165	125	99	4-Φ18	152	120.5	92	4-Φ19
65	2½	112	250	90	265	185	145	118	4-Φ18	185	145	118	4-Φ18	185	145	118	8-Φ18	178	139.5	105	4-Φ19
80	3	114	255	100	265	200	160	132	8-Φ18	200	160	132	8-Φ18	200	160	132	8-Φ18	191	152.5	127	4-Φ19
100	4	127	285	105	265	220	180	156	8-Φ18	220	180	156	8-Φ18	235	190	156	8-Φ22	229	190.5	157	8-Φ19
125	5	140	300	125	390	250	210	184	8-Φ18	250	210	184	8-Φ18	270	220	184	8-Φ26	254	216	186	8-Φ22
150	6	140	320	140	390	285	240	211	8-Φ22	285	240	211	8-Φ22	300	250	211	8-Φ26	279	241.5	216	8-Φ22
200	8	152	370	180	390	340	295	266	8-Φ22	340	295	266	12-Φ22	360	310	274	12-Φ26	343	298.5	270	8-Φ22

对夹连接蝶阀主要外形尺寸及连接尺寸

公称通径		外形尺寸				连接尺寸							
						1.0MPa		1.6MPa		2.5MPa		150Lb	
DN	NPS	L	H_1	H_2	H_3	D_1	4-M(Φd)	D_1	4-M(Φd)	D_1	4-M(Φd)	D_1	4-M(Φd)
50	2	43	250	80	265	125	4-φ18	125	4-φ18	125	4-φ18	120.5	4-φ19
65	2½	46	265	95	265	145	4-φ18	145	4-φ18	145	4-φ18	139.5	4-φ19
80	3	64	275	100	265	160	4-φ18	160	4-φ18	160	4-φ18	152.5	4-φ19
100	4	64	330	110	265	180	4-φ18	180	4-φ18	190	4-φ22	190.5	4-φ19
125	5	70	345	120	390	210	4-φ18	210	4-φ18	220	4-φ26	216	4-φ22
150	6	76	370	160	390	240	4-φ22	240	4-φ22	250	4-φ26	241.5	4-φ22
200	8	89	410	215	390	295	4-M20	295	4-M20	310	4-M24	298.5	4-M20

注：本表法兰尺寸按GB/T9112～9124或ASME B16.5标准。根据用户要求，法兰尺寸也可按HG20592～20614、JB/T74～90、HG 20615～20635、SH 3406、MSS SP-44等标准设计制造。

蝶 阀

D$^{3}_{9}$$^{6}_{16}43^{H}_{Y}$-10 C、P、R 三偏心金属密封蝶阀

结构图

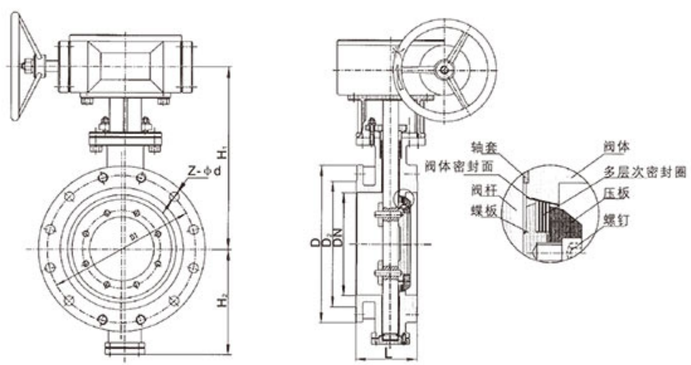

D341型

主要外形尺寸及连接尺寸 D341H D641H D941H

公称通径	外形尺寸			连接尺寸											
				0.6MPa				1.0MPa				1.6MPa			
DN	L	H_1	H_2	D	D_1	D_2	Z-Φd	D	D_1	D_2	Z-Φd	D	D_1	D_2	Z-Φd
100	127	285	105	210	170	144	4-Φ18	220	180	156	8-Φ18	220	180	156	8-Φ18
125	140	300	125	240	200	174	8-Φ18	250	210	184	8-Φ18	250	210	184	8-Φ18
150	140	320	140	265	225	199	8-Φ18	285	240	211	8-Φ22	285	240	211	8-Φ22
200	152	370	180	320	280	254	8-Φ18	340	295	266	8-Φ22	340	295	266	12-Φ22
250	165	420	200	375	335	309	12-Φ18	395	350	319	12-Φ22	405	355	319	12-Φ26
300	178	500	250	440	395	363	12-Φ22	445	400	370	12-Φ22	460	410	370	12-Φ26
350	190	530	270	490	445	413	12-Φ22	505	460	429	16-Φ22	520	470	429	16-Φ26
400	216	570	300	540	495	463	16-Φ22	565	515	480	16-Φ26	580	525	480	16-Φ30
450	222	600	320	595	550	518	16-Φ22	615	565	530	20-Φ26	640	585	548	20-Φ30
500	229	680	360	645	600	568	20-Φ22	670	620	582	20-Φ26	715	650	609	20-Φ33
600	267	750	420	755	705	667	20-Φ26	780	725	682	20-Φ30	840	770	720	20-Φ36
700	292	810	480	860	810	772	24-Φ26	895	840	794	24-Φ30	910	840	794	24-Φ36
800	318	905	540	975	920	878	24-Φ30	1015	950	901	24-Φ33	1025	950	901	24-Φ39
900	330	960	590	1075	1020	978	24-Φ30	1115	1050	1001	28-Φ33	1125	1050	1001	28-Φ39
1000	410	1010	640	1175	1120	1078	28-Φ30	1230	1160	1112	28-Φ36	1255	1170	1112	28-Φ42
1200	470	1175	750	1405	1340	1295	32-Φ33	1455	1380	1328	32-Φ39	1485	1390	1328	32-Φ48
1400	530	1310	860	1630	1560	1510	36-Φ36	1675	1590	1530	36-Φ42	1685	1590	1530	36-Φ48
1600	600	1460	980	1830	1760	1710	40-Φ36	1915	1820	1750	40-Φ48	1930	1820	1750	40-Φ55
1800	670	1560	1090	2045	1970	1918	44-Φ39	2115	2020	1950	44-Φ48	2130	2020	1950	44-Φ55
2000	760	1670	1190	2265	2180	2125	48-Φ32	2325	2230	2150	48-Φ48	2345	2230	2150	48-Φ60

注：本表法兰尺寸按GB/T9112~9124标准。根据用户要求，法兰尺寸也可按HG20592~20614、JB/T74~90、HG 20615~20635、SH 3406、GB/T 13402、ASME B16.5、ASME B16.47、MSS SP-44等标准设计制造。

蝶 阀

D$^{3}_{9}$43$^{H}_{Y}$-$^{25}_{40}$ C、P、R三偏心金属密封蝶阀 150Lb

结构图

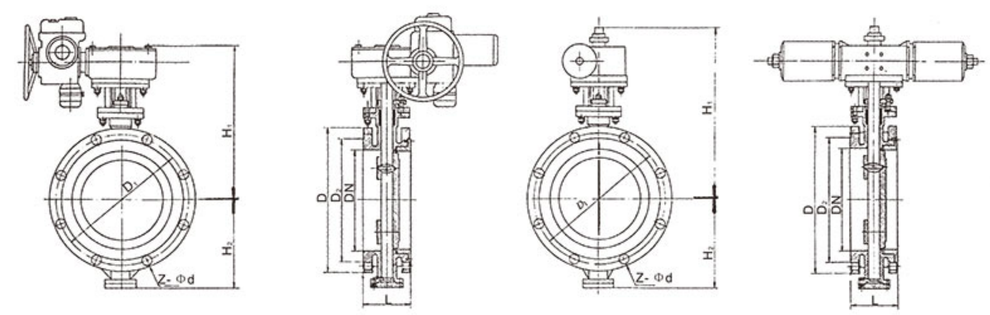

D941型　　D641型

主要外形尺寸及连接尺寸 D341H D641H D941H

公称通径		外形尺寸			连接尺寸											
					2.5MPa				4.0MPa				150Lb			
DN	NPS	L	H_1	H_2	D	D_1	D_2	Z-Φd	D	D_1	D_2	Z-Φd	D	D_1	D_2	Z-Φd
100	4	127	285	105	235	190	156	8-Φ22	235	190	156	8-Φ22	229	190.5	157	8-Φ19
125	5	140	300	125	270	220	184	8-Φ26	270	220	184	8-Φ26	254	216	186	8-Φ22
150	6	140	320	140	300	250	211	8-Φ26	300	250	211	8-Φ26	279	241.5	216	8-Φ22
200	8	152	370	180	360	310	274	12-Φ26	375	320	284	12-Φ30	343	298.5	270	8-Φ22
250	10	165	420	200	425	370	330	12-Φ30	450	385	345	12-Φ33	406	362	324	12-Φ25
300	12	178	500	250	485	430	389	16-Φ30	515	450	409	16-Φ33	483	432	381	12-Φ25
350	14	190	530	270	555	490	448	16-Φ33	580	510	465	16-Φ36	533	476	413	12-Φ28
400	16	216	570	300	620	550	503	16-Φ36	660	585	535	16-Φ39	597	540	470	16-Φ28
450	18	222	600	320	670	600	548	20-Φ36	685	610	560	20-Φ39	635	578	533	16-Φ32
500	20	229	680	360	730	660	609	20-Φ36	755	670	615	20-Φ42	699	635	584	20-Φ32
600	24	267	750	420	845	770	720	20-Φ39	890	795	735	20-Φ48	813	749.5	692	20-Φ35
700	28	292	810	480	960	875	820	24-Φ42					927	863.5	800	28-Φ35
800	32	318	905	540	1085	990	928	24-Φ48					1061	978	914	28-Φ41
900	36	330	960	590	1185	1090	1028	28-Φ48					1168	1086	1022	32-Φ41
1000	40	410	1010	640	1320	1210	1140	28-Φ55					1289	1200	1124	36-Φ41
1200	48	470	1175	750	1530	1420	1350	32-Φ55					1511	1422.5	1359	44-Φ41
1400		530	1310	860	1755	1640	1580	36-Φ60								
1600		600	1460	980	1975	1860	1780	40-Φ60								
1800		670	1560	1090	2195	2070	1985	44-Φ68								
2000		760	1670	1190	2425	2300	2210	48-Φ68								

注：本表法兰尺寸按GB/T9112~9124或ASME B16.5、ASME B 16.47标准。根据用户要求，法兰尺寸也可按HG20592~20614、JB/T74~90、HG 20615~20635、SH 3406、GB/T 13402、MSS SP-44等标准设计制造。

蝶 阀

$D\begin{smallmatrix}3\\9\end{smallmatrix}673\begin{smallmatrix}H\\Y\end{smallmatrix}-\begin{smallmatrix}6\\10\\16\\25\\40\end{smallmatrix}C$、P、R　$D\begin{smallmatrix}3\\9\end{smallmatrix}673\begin{smallmatrix}H\\Y\end{smallmatrix}$-150LbC、P、R　三偏心金属密封蝶阀

结构图

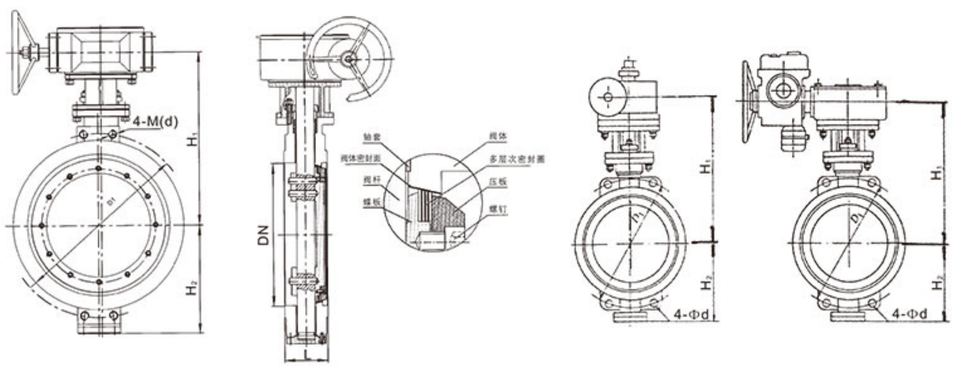

D373型　　D673型　　D973型

主要外形尺寸及连接尺寸

公称通径		外形尺寸			连接尺寸											
					0.6MPa		1.0MPa		1.6MPa		2.5MPa		4.0MPa		150Lb	
DN	NPS	L	H_1	H_2	D_1	4-M(d)	D_1	4-M(d)	D_1	4-M(d)	D_1	4-M(d)	D_1	4-M(d)	D_1	4-M(d)
100	4	64	330	110	170	4-Φ18	180	4-Φ18	180	4-Φ18	190	4-ϕ22	190	4-ϕ22	190.5	4-ϕ19
125	5	70	345	120	200	4-Φ18	210	4-Φ18	210	4-Φ18	220	4-ϕ26	220	4-ϕ26	216	4-ϕ22
150	6	76	370	160	225	4-Φ18	240	4-Φ22	240	4-Φ22	250	4-ϕ26	250	4-ϕ26	241.5	4-ϕ22
200	8	89	410	215	280	4-M16	295	4-M20	295	4-M20	310	4-M24	310	4-M27	298.5	4-M20
250	10	114	430	260	335	4-M16	350	4-M20	355	4-M24	370	4-M27	385	4-M30	362	4-M22
300	12	114	500	300	395	4-M20	400	4-M20	410	4-M24	430	4-M27	450	4-M30	432	4-M22
350	14	127	510	320	445	4-M20	460	4-M20	470	4-M24	490	4-M30	510	4-M33	476	4-M24
400	16	140	520	330	495	4-M20	515	4-M24	525	4-M27	550	4-M33	585	4-M36	540	4-M24
450	18	152	590	380	550	4-M20	565	4-M24	585	4-M27	600	4-M33	610	4-M36	578	4-M30
500	20	152	610	390	600	4-M20	620	4-M24	650	4-M30	660	4-M33	670	4-M39	635	4-M30
600	24	154	665	450	705	4-M24	725	4-M27	770	4-M33	770	4-M36	795	4-M45	749.5	4-M33
700	28	165	730	480	810	4-M24	840	4-M27	840	4-M33	875	4-M39			863.5	4-M33
800	32	190	910	580	920	4-M27	950	4-M30	950	4-M36	990	4-M45			978	4-M39
900	36	203	930	625	1020	4-M27	1050	4-M30	1050	4-M36	1090	4-M45			1086	4-M39
1000	40	216	1000	660	1120	4-M27	1160	4-M33	1170	4-M39	1210	4-M52			1200	4-M39
1200	48	254	1100	780	1340	4-M30	1380	4-M36	1390	4-M45	1420	4-M52			1422.5	4-M39
1400		279	1220	880	1560	4-M33	1590	4-M39	1590	4-M45	1640	4-M56				
1600		318	1330	990	1760	4-M33	1820	4-M45	1820	4-M52	1860	4-M56				
1800		356	1430	1090	1970	4-M36	2020	4-M45	2020	4-M52	2070	4-M64				
2000		406	1540	1200	2180	4-M39	2230	4-M45	2230	4-M56	2300	4-M64				

注：本表法兰尺寸按GB/T9112～9124或ASME B16.5、ASME B16.47标准。根据用户要求，法兰尺寸也可按HG20592～20614、JB/T74～90、HG 20615～20635、SH 3406、GB/T13402、MSS SP-44等标准设计制造。

蝶 阀

$D\begin{smallmatrix}3\\9\end{smallmatrix}663\begin{smallmatrix}H\\Y\end{smallmatrix}$三偏心金属密封蝶阀

结构图

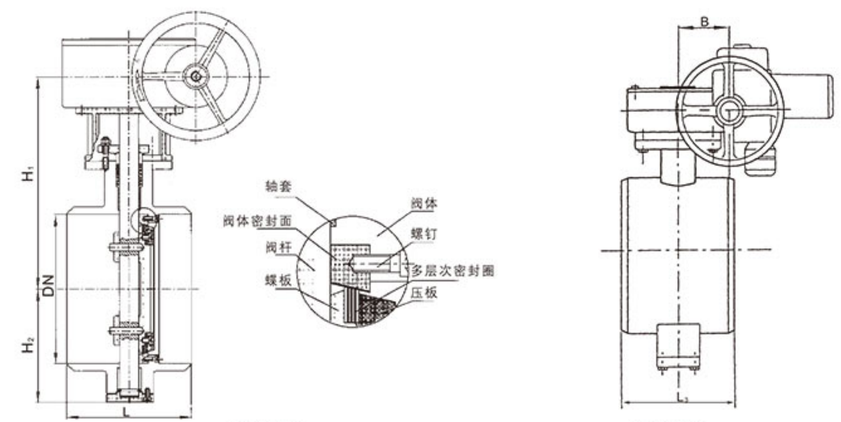

D363型　　D963型

主要外形尺寸及连接尺寸

公称通径		外形尺寸		
DN	NPS	L	H_1	H_2
100	4	190	270	90
125	5	200	295	100
150	6	210	310	110
200	8	230	370	120
250	10	250	450	140
300	12	270	465	165
350	14	290	475	220
400	16	310	505	250
450	18	336	535	285
500	20	350	560	340
600	24	390	630	350
700	28	430	670	440
800	32	470	800	500
900	36	510	850	520
1000	40	550	880	600
1200	48	630	1000	690

蝶 阀

D $^{3}_{9}$643F-$^{6}_{10}$$^{}_{16}$C、P、R 双偏心四氟密封蝶阀

结构图

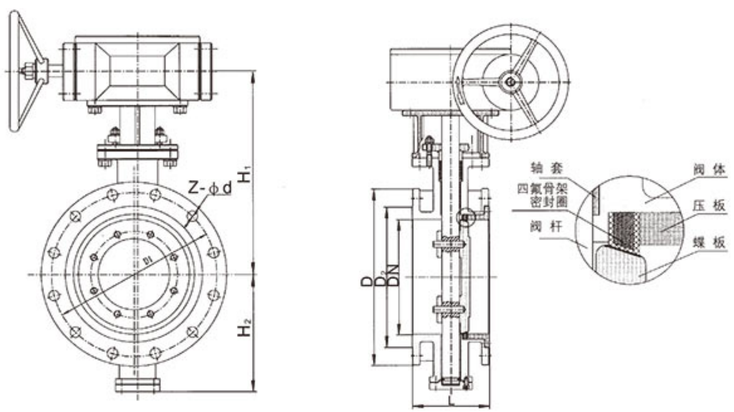

主要外形尺寸及连接尺寸

公称通径	外形尺寸			连接尺寸											
				0.6MPa				1.0MPa				1.6MPa			
DN	L	H_1	H_2	D	D_1	D_2	Z-Φd	D	D_1	D_2	Z-Φd	D	D_1	D_2	Z-Φd
50	108	265	85	140	110	88	4-Φ14	165	125	99	4-Φ18	165	125	99	4-Φ18
65	112	275	90	160	130	108	4-Φ14	185	145	118	4-Φ18	185	145	118	4-Φ18
80	114	280	100	190	150	124	4-Φ18	200	160	132	8-Φ18	200	160	132	8-Φ18
100	127	300	125	210	170	144	4-Φ18	220	180	156	8-Φ18	220	180	156	8-Φ18
125	140	315	135	240	200	174	8-Φ18	250	210	184	8-Φ18	250	210	184	8-Φ18
150	140	325	145	265	225	199	8-Φ18	285	240	211	8-Φ22	285	240	211	8-Φ22
200	152	395	200	320	280	254	8-Φ18	340	295	266	8-Φ22	340	295	266	12-Φ22
250	165	420	200	375	335	309	12-Φ18	395	350	319	12-Φ22	405	355	319	12-Φ26
300	178	500	250	440	395	363	12-Φ22	445	400	370	12-Φ22	460	410	370	12-Φ26
350	190	530	270	490	445	413	12-Φ22	505	460	429	16-Φ22	520	470	429	16-Φ26
400	216	570	300	540	495	463	16-Φ22	565	515	480	16-Φ26	580	525	480	16-Φ30
450	222	600	320	595	550	518	16-Φ22	615	565	530	20-Φ26	640	585	548	20-Φ30
500	229	680	360	645	600	568	20-Φ22	670	620	582	20-Φ26	715	650	609	20-Φ33
600	267	750	420	755	705	667	20-Φ36	780	725	682	20-Φ30	840	770	720	20-Φ36
700	292	810	480	860	810	772	24-Φ26	895	840	794	24-Φ30	910	840	794	24-Φ36
800	318	905	535	975	920	878	24-Φ30	1015	950	901	24-Φ33	1025	950	901	24-Φ39
900	330	960	590	1075	1020	978	24-Φ30	1115	1050	1001	28-Φ33	1125	1050	1001	28-Φ39
1000	410	1010	640	1175	1120	1078	28-Φ30	1230	1160	1112	28-Φ36	1255	1170	1112	28-Φ42

注：本表法兰尺寸按GB/T9112~9124标准。根据用户要求，法兰尺寸也可按HG20592~20614、JB/T74~90、HG 20615~20635、SH 3406、GB/T13402、ASME B16.5、ASME B 16.47、MSS SP-44等标准设计制造。

蝶 阀

D $^{3}_{9}$643F-$^{25}_{40}$C、P、R D $^{3}_{9}$643F-150LbC、P、R 双偏心四氟密封蝶阀

结构图

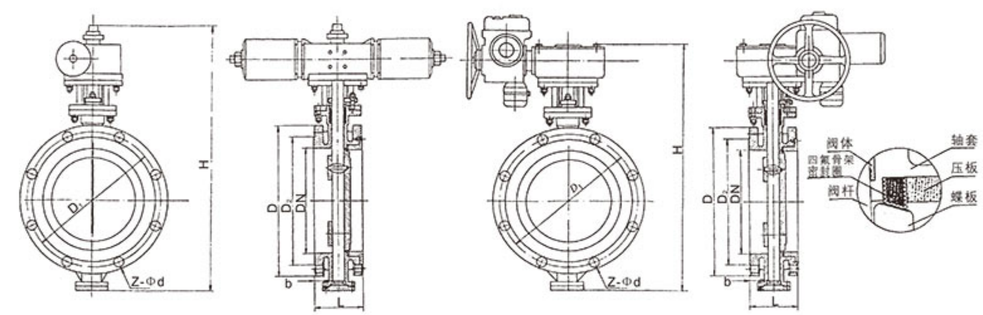

主要外形尺寸及连接尺寸

公称通径		外形尺寸			连接尺寸											
					2.5MPa				4.0MPa				150Lb			
DN	NPS	L	H_1	H_2	D	D_1	D_2	n-Φd	D	D_1	D_2	n-Φd	D	D_1	D_2	n-Φd
50	2	108	265	85	165	125	99	4-Φ18	165	125	99	4-Φ18	152	120.5	92	4-19
65	2 1/2	112	275	90	185	145	118	8-Φ18	185	145	118	8-Φ18	178	139.5	105	4-19
80	3	114	280	100	200	160	132	8-Φ18	200	160	132	8-Φ18	191	152.5	127	4-19
100	4	127	300	125	235	190	156	8-Φ22	235	190	156	8-Φ22	229	190.5	157	8-19
125	5	140	315	135	270	220	184	8-Φ26	270	220	184	8-Φ26	254	216	186	8-22
150	6	140	325	145	300	250	211	8-Φ26	300	250	211	8-Φ26	279	241.5	216	8-22
200	8	152	395	200	360	310	274	12-Φ26	375	320	284	12-Φ30	343	298.5	270	8-22
250	10	165	420	200	425	370	330	12-Φ30	450	385	345	12-Φ33	406	362	324	12-25
300	12	178	500	250	485	430	389	16-Φ30	515	450	409	16-Φ33	483	432	381	12-25
350	14	190	530	270	555	490	448	16-Φ33	580	510	465	16-Φ36	533	476	413	12-28
400	16	216	570	300	620	550	503	16-Φ36	660	585	535	16-Φ39	597	540	470	16-28
450	18	222	600	320	670	600	548	20-Φ36	685	610	560	20-Φ39	635	578	533	16-32
500	20	229	680	360	730	660	609	20-Φ36	755	670	615	20-Φ42	699	635	584	20-32
600	24	267	750	420	845	770	720	20-Φ39	890	795	735	20-Φ48	813	749.5	692	20-35
700	28	292	810	480	960	875	820	24-Φ42					927	863.5	800	28-35
800	32	318	905	535	1085	990	928	24-Φ48					1061	978	914	28-41
900	36	330	960	590	1185	1090	1028	28-Φ48					1168	1086	1022	32-41
1000	40	410	1010	640	1320	1210	1140	28-Φ55					1289	1200	1124	36-41

注：本表法兰尺寸按GB/T9112~9124或ASME B16.5、ASME B16.47标准。根据用户要求，法兰尺寸也可按HG20592~20614、JB/T74~90、HG 20615~20635、SH 3406、GB/T13402、MSS SP-44等标准设计制造。

蝶 阀

$D\begin{smallmatrix}3\\6\\9\end{smallmatrix}73F\text{-}\begin{smallmatrix}10\\16\\25\\40\end{smallmatrix}C$、P、R　$D\begin{smallmatrix}3\\6\\9\end{smallmatrix}73F$-150LbC、P、R　双偏心四氟密封蝶阀

结构图

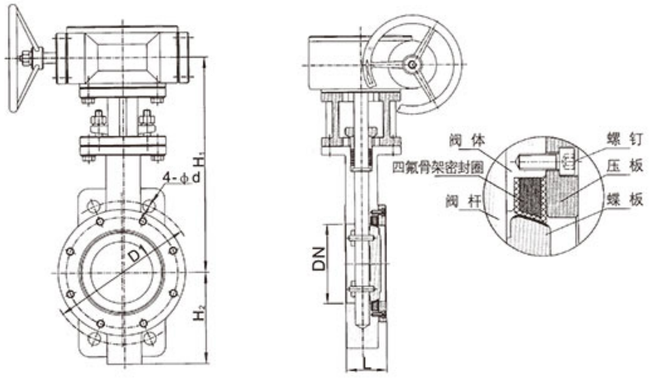

主要外形尺寸及连接尺寸

公称通径		外形尺寸			连接尺寸											
					0.6MPa		1.0MPa		1.6MPa		2.5MPa		4.0MPa		150Lb	
DN	NPS	L	H_1	H_2	D_1	n-Φd	D_1	n-Φd	D_1	n-Φd	D_1	n-Φd	D_1	n-Φd	D_1	n-Φd
50	2	43	255	85	110	4-Φ14	125	4-Φ18	125	4-Φ18	125	4-Φ18	125	4-18	120.5	4-Φ19
65	$2^1/_2$	46	280	90	130	4-Φ14	145	4-Φ18	145	4-Φ18	145	4-Φ18	145	4-18	139.5	4-Φ19
80	3	49	285	100	150	4-Φ18	160	4-Φ18	160	4-Φ18	160	4-Φ18	160	4-18	152.5	4-Φ19
100	4	56	310	120	170	4-Φ18	180	4-Φ18	180	4-Φ18	190	4-Φ22	190	4-22	190.2	4-Φ19
125	5	64	310	130	200	4-Φ18	210	4-Φ18	210	4-Φ18	220	4-Φ26	220	4-26	216	4-Φ22
150	6	70	315	160	225	4-Φ18	240	4-Φ22	240	4-Φ22	250	4-Φ26	250	4-26	241.5	4-Φ22
200	8	71	380	210	280	4-Φ18	295	4-Φ22	295	4-Φ22	320	4-Φ26	310	4-30	298.5	4-Φ22
250	10	76	460	250	335	4-Φ18	350	4-Φ22	355	4-Φ26	370	4-Φ30	385	4-33	362	4-Φ25
300	12	83	475	250	395	4-Φ22	400	4-Φ22	410	4-Φ26	430	4-Φ30	450	4-33	432	4-Φ25
350	14	92	510	320	445	4-Φ22	460	4-Φ22	470	4-Φ26	490	4-Φ33	510	4-36	476	4-Φ28
400	16	102	550	350	495	4-Φ22	515	4-Φ26	525	4-Φ30	550	4-Φ36	585	4-39	540	4-Φ28
450	18	114	590	380	550	4-Φ22	565	4-Φ26	585	4-Φ30	600	4-Φ36	610	4-39	578	4-Φ32
500	20	127	610	420	600	4-Φ22	620	4-Φ26	650	4-Φ33	660	4-Φ36	670	4-42	635	4-Φ32
600	24	154	660	490	705	4-Φ26	725	4-Φ30	770	4-Φ36	770	4-Φ39	795	4-48	749.5	4-Φ35
700	28	165	730	490	810	4-Φ26	840	4-Φ30	840	4-Φ36	875	4-Φ42			863.5	4-Φ35
800	32	190	810	490	920	4-Φ30	950	4-Φ33	950	4-Φ39	990	4-Φ48			978	4-Φ41
900	36	203	930	550	1020	4-Φ30	1050	4-Φ33	1050	4-Φ39	1090	4-Φ48			1086	4-Φ41
1000	40	216	1020	580	1120	4-Φ30	1160	4-Φ36	1170	4-Φ42	1210	4-Φ55			1200	4-Φ41

注：本表法兰尺寸按GB/T9112～9124或ASME B16.5、ASME B16.47标准。根据用户要求，法兰尺寸也可按HG20592～20614、JB/T74～90、HG 20615～20635、SH 3406、GB/T13402、MSS SP-44等标准设计制造。

蝶 阀

$D\begin{smallmatrix}3\\6\\9\end{smallmatrix}73\begin{smallmatrix}F\\X\end{smallmatrix}$-10C、P、R对夹式软密封蝶阀

结构图

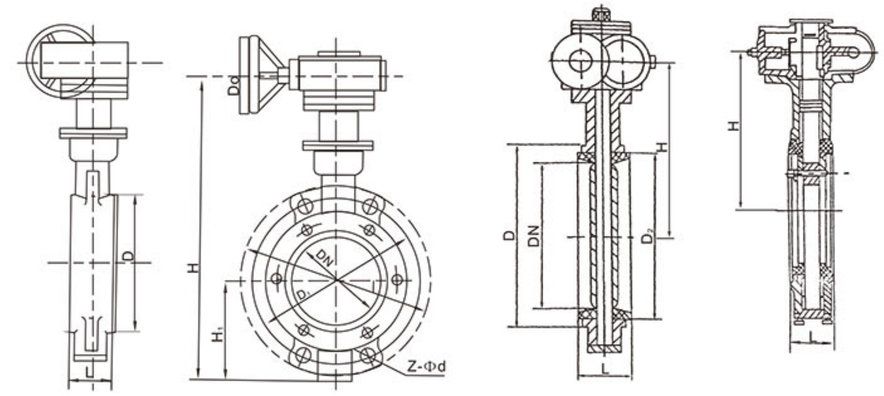

D373　D673　D973

主要外形尺寸及连接尺寸

公称压力 PN(MPa)	公称通径 DN(mm)	尺 寸(mm)					
		L	D	D_1	H	H_1	Z-Φd
1.0	50	43	102	125	490	90	4-Φ18
	65	46	122	145	510	95	4-Φ18
	80	49	133	160	535	105	8-Φ18
	100	56	158	180	570	115	8-Φ18
	125	64	184	210	600	125	8-Φ18
	150	70	212	240	660	150	8-Φ22
	200	71	268	295	780	192	8-Φ22
	250	76	320	350	860	220	12-Φ22
	300	83	370	400	920	250	12-Φ22
	350	92	420	460	1170	300	16-Φ22
	400	102	480	515	1230	340	16-Φ26
	450	114	535	565	1300	370	20-Φ26
	500	127	585	620	1380	395	20-Φ26
	600	154	685	725	1500	440	20-Φ30
	700	165	800	840	1650	500	24-Φ30
	800	190	905	950	1840	560	24-Φ33
	900	203	1005	1050	2080	600	28-Φ33
	1000	216	1110	1160	2350	670	28-Φ36
	1200	254	1330	1380	2680	800	32-Φ39
	1400	390	1530	1590			36-Φ42
	1600	440	1750	1820			40-Φ48
	1800	490	1950	2020			44-Φ48
	2000	540	2160	2230			48-Φ48

$D\begin{matrix}3\\9\end{matrix}673\begin{matrix}F\\X\end{matrix}\text{-}\begin{matrix}16\\40\end{matrix}$C、P、R 对夹式软密封蝶阀

主要外形尺寸及连接尺寸

公称压力 PN(MPa)	公称通径 DN(mm)	尺 寸(mm)					
		L	D	D_1	H	H_1	Z-Φd
1.6	50	43	102	125	490	98	4-Φ18
	65	46	122	145	510	100	4-Φ18
	80	49	133	160	535	105	8-Φ18
	100	56	158	180	570	122	8-Φ18
	125	64	184	210	600	142	8-Φ18
	150	70	212	240	660	157	8-Φ22
	200	71	268	295	780	192	12-Φ22
	250	76	320	335	890	220	12-Φ22
	300	83	370	410	950	250	12-Φ26
	350	92	430	470	1200	325	16-Φ26
	400	102	480	525	1280	350	16-Φ30
	450	114	545	585	1360	390	20-Φ30
	500	127	610	650	1450	410	20-Φ33
	600	154	720	770	1580	460	20-Φ36
	700	165	800	840	1750	525	24-Φ36
	800	190	905	950	1920	600	24-Φ39
	900	203	1005	1050	2150	650	28-Φ39
	1000	216	1110	1170	2410	720	28-Φ42
	1200	254	1330	1390	2750	850	32-Φ48
	1400	390	1530	1590			36-Φ48
	1600	440	1750	1820			40-Φ56
	1800	490	1950	2020			44-Φ56
	2000	540	2160	2230			48-Φ62
2.5	50	43	102	125	490	98	4-Φ18
	65	46	122	145	510	100	8-Φ18
	80	49	133	160	535	105	8-Φ18
	100	56	158	190	570	122	8-Φ22
	125	64	184	220	600	142	8-Φ26
	150	70	212	250	660	157	8-Φ26
	200	71	268	310	810	192	12-Φ26
	250	76	330	370	920	235	12-Φ30
	300	83	390	430	960	270	16-Φ30
	350	92	450	490	1240	350	16-Φ33
	400	102	505	550	1320	375	16-Φ36
	450	114	555	600	1400	420	20-Φ36
	500	127	610	660	1500	440	20-Φ36
	600	154	718	770	1620	500	20-Φ39
	700	165	815	875	1800	550	24-Φ42
	800	190	940	990	1980	630	24-Φ48
	900	203	1025	1090	2200	675	28-Φ48
	1000	216	1140	1210	2460	750	28-Φ56
	1200	254	1350	1420	2800	890	32-Φ56
	1400	390	1560	1640			36-Φ62
	1600	440	1790	1860			40-Φ62
	1800	490	2000	2070			44-Φ70
	2000	540	2230	2300			48-Φ70
4.0	50	43	102	125	490	98	4-Φ18
	65	46	122	145	510	100	8-Φ18
	80	49	133	160	535	105	8-Φ18
	100	56	158	190	570	122	8-Φ22
	125	64	184	220	600	142	8-Φ26
	150	70	212	250	600	157	8-Φ26
	200	71	268	320	810	192	12-Φ30
	250	76	330	385	920	235	12-Φ33
	300	83	390	450	960	270	16-Φ33
	350	127	450	510	1240	350	16-Φ36
	400	140	505	585	1320	375	16-Φ39
	450	160	555	610	1400	420	20-Φ39
	500	170	610	670	1500	440	20-Φ42
	600	200	730	795	1620	500	20-Φ48

$D\begin{matrix}3\\9\end{matrix}643\begin{matrix}F\\X\end{matrix}$-6C、P、R 法兰式双偏心软密封蝶阀

结构图

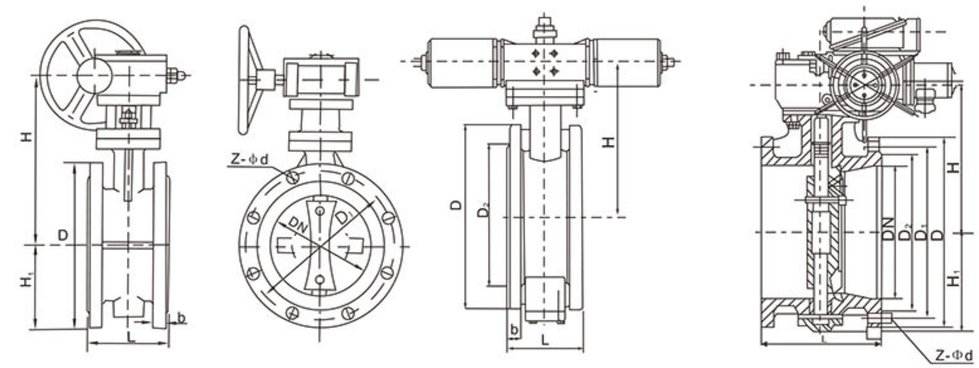

D343型　D643型　D943型

主要外形尺寸及连接尺寸

公称压力 PN(MPa)	公称通径 DN(mm)	尺寸(mm)						
		L	D	D_1	b	H	H_1	Z-Φd
0.6	50	108	140	110	16			4-Φ14
	65	112	160	130	16			4-Φ14
	80	114	190	150	18			4-Φ19
	100	127	210	170	18			4-Φ19
	125	140	240	200	20			8-Φ19
	150	140	265	225	20	250	140	8-Φ19
	200	152	320	280	22	295	170	8-Φ19
	250	250	375	335	24	300	200	12-Φ19
	300	270	440	395	24	325	235	12-Φ23
	350	290	490	445	26	350	265	12-Φ23
	400	310	540	495	28	400	295	16-Φ23
	450	330	595	550	28	420	320	16-Φ23
	500	350	645	600	30	455	350	20-Φ23
	600	390	755	705	30	510	410	20-Φ26
	700	430	860	810	32	580	475	24-Φ26
	800	470	975	920	34	630	540	24-Φ31
	900	510	1075	1020	36	680	595	24-Φ31
	1000	550	1175	1120	36	770	675	28-Φ31
	1200	630	1405	1340	40	870	780	32-Φ34
	1400	710	1630	1560	44	1010	920	36-Φ37
	1600	790	1830	1760	48	1432	1085	40-Φ37
	1800	870	2045	1970	50	1501	1230	44-Φ40
	2000	950	2265	2180	54	1625	1350	48-Φ43
	2200	1000	2475	2390	60	1735	1380	52-Φ43
	2400	1100	2685	2600	64	1950	1520	56-Φ43

主要外形尺寸及连接尺寸

公称压力 PN(MPa)	公称通径 DN(mm)	尺寸(mm)						
		L	D	D_1	b	H	H_1	Z-Φd
1.0	50	108	165	125	20			4-Φ19
	65	112	185	145	20			4-Φ19
	80	114	200	160	22			8-Φ19
	100	127	220	180	24			8-Φ19
	125	140	250	210	26			8-Φ19
	150	140	285	240	26	250	140	8-Φ23
	200	152	340	295	26	295	170	16-Φ23
	250	250	395	350	28	300	200	8-Φ23
	300	270	445	400	28	325	235	16-Φ23
	350	290	505	460	30	350	265	12-Φ23
	400	310	565	515	32	400	295	20-Φ28
	450	330	615	565	32	420	320	20-Φ28
	500	350	670	620	34	455	350	12-Φ28
	600	390	780	725	36	510	410	20-Φ31
	700	430	895	840	40	580	475	24-Φ31
	800	470	1015	950	44	630	540	24-Φ31
	900	510	1115	1050	46	680	595	28-Φ34
	1000	550	1230	1160	50	770	675	28-Φ37
	1200	630	1455	1380	56	870	780	36-Φ40
	1400	710	1675	1590	62	1010	920	40-Φ43
	1600	790	1915	1820	68	1432	1085	32-Φ49
	1800	870	2115	2020	70	1501	1230	44-Φ49
	2000	950	2325	2230	74	1625	1350	48-Φ49
	2200	1000	2550	2440	76	1735	1380	52-Φ49
1.6	50	108	165	125	20	98	490	4-Φ18
	65	112	185	145	20	100	510	4-Φ18
	80	114	200	160	20	105	535	8-Φ18
	100	127	220	180	22	122	570	8-Φ18
	125	140	250	210	22	142	600	8-Φ18
	150	140	285	240	24	157	660	8-Φ22
	200	152	340	295	24	192	780	12-Φ22
	250	165	405	355	26	220	890	12-Φ26
	300	178	460	410	28	250	950	12-Φ26
	350	190	520	470	30	325	1200	16-Φ26
	400	216	580	525	32	350	1280	16-Φ30
	450	222	640	585	34	390	1360	20-Φ30
	500	229	715	650	36	410	1450	20-Φ33
	600	267	840	770	38	460	1580	20-Φ36
	700	292	910	840	40	525	1750	24-Φ36
	800	318	1025	950	42	600	1920	24-Φ39
	900	330	1125	1050	44	650	2150	28-Φ39
	1000	410	1255	1170	46	720	2410	28-Φ42
	1200	470	1485	1390	52	850	2750	32-Φ48

结构图

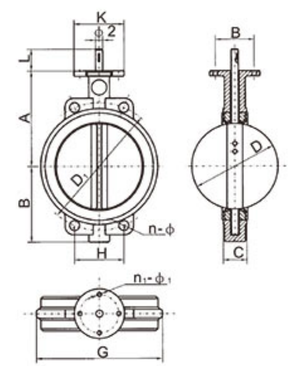

DN50（2″）～600（24″）

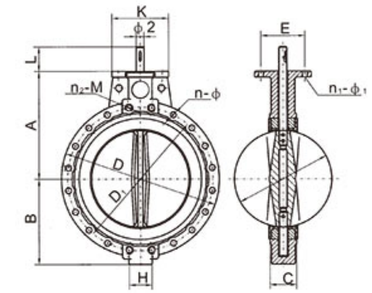

DN700（28″）～1000（40″）

主要外形尺寸及连接尺寸

公称通径 (Mm)	公称通径 (inch)	A	B	C	D	L	H	D_1	n-Φ	K	E	n_1-$φ_1$	$φ_2$	G	n_2-M
50	2	161	80	42	52.9	32	84.84	120	4-φ23	77	57.15	4-φ6.7	12.6	118	-
65	2$^{1}/_{2}$	175	89	44.7	64.5	32	96.2	136.2	4-Φ26.5	77	57.15	4-φ6.7	12.6	137	-
80	3	181	95	45.2	78.8	32	61.23	160	8-Φ18	77	57.15	4-φ6.7	12.6	143	-
100	4	200	114	52.1	104	32	70.80	185	4-Φ24.5	92	69.85	4-φ10.3	15.77	156	-
125	5	213	127	54.4	123.3	32	82.28	215	4-Φ23	92	69.85	4-φ10.3	18.92	190	-
150	6	226	139	55.8	155.6	32	91.08	238	4-Φ25	92	69.85	4-φ10.3	18.92	212	-
200	8	260	175	60.6	202.5	45	112.89 76.35	295	4-Φ25 4-Φ23	115	88.9	4-φ14.3	22.10	268	-
250	10	292	203	65.6	250.5	45	92.40	357	4-Φ29	115	88.9	4-φ14.3	28.45	325	-
300	12	337	242	76.9	301.6	45	105.34	407	4-Φ29	140	107.95	4-φ14.3	31.60	403	-
350	14	368	267	76.5	333.3	45	91.11	467	4-Φ30	140	107.95	4-φ14.3	31.60	436	-
400	16	400	309	86.5	389.6	51.2 72	100.47 102.42	515 525	4-Φ26 4-Φ30	197	158.75	4-φ20.6	33.15	488	-
450	18	422	328	105.6	440.51	51.2 72	88.39 91.51	565 585	4-Φ26 4-Φ30	197	158.75	4-φ20.6	38	539	-
500	20	480	361	131.8	491.6	64.2 82	96.99 101.68	620 650	4-Φ26 4-Φ33	197	158.75	4-φ20.6	41.15	893	-
600	24	562	459	152	592.5	70.2 82	113.42 120.46	725 770	20-Φ30 20-Φ36	276	215.9	4-φ22.2	50.65	816	-
700	28	624	520	163	695	66 82	109.65	840	24-Φ30 24-Φ36	300	254	8-φ18	55 63.35	895	4-M33
800	32	672	591	188	794.7	66 82	124	950	24-Φ33 24-Φ39	300	254	8-φ18	55 63.35	1015	-
900	36	720	656	203	864.7	118	117.57	1050	24-Φ33	300	254	8-φ18	75	1115	4-M32
1000	40	800	721	216	965	142	129.89	1160	24-Φ36	300	254	8-φ18	85	1230	4-M33

结构图

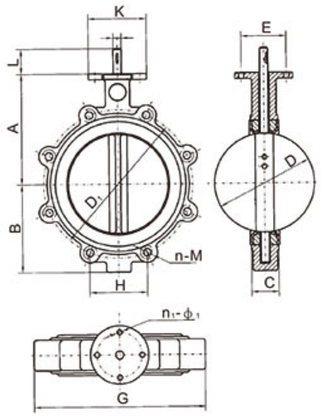

DN50（2″）-600（24″）

主要外形尺寸及连接尺寸

公称通径 (mm)	(inch)	A	B	C	D	L	H	D_1	n-M	K	E	n_1-$Φ_1$	$Φ_2$	G
50	2	161	80	42	52.9	32	84.38	125	4-M16	77	57.15	4-Φ6.7	12.6	118
65	2½	175	89	44.7	64.5	32	102.54	145	4-M16	77	57.15	4-Φ6.7	12.6	137
80	3	181	95	45.2	78.8	32	61.23	160	8-M16	77	57.15	4-Φ6.7	12.6	178
100	4	200	114	52.1	104	32	68.88	180	8-M16	92	69.85	4-Φ10.3	15.77	206
125	5	213	127	54.4	123.3	32	80.36	210	8-M16	92	69.85	4-Φ10.3	18.92	238
150	6	226	139	55.8	155.6	32	91.84	240	8-M20	92	69.85	4-Φ10.3	18.92	266
200	8	260	175	60.6	202.5	45	112.89	295	8-M20	115	88.9	4-Φ14.3	22.10	329
							76.35		12-M20					
250	10	292	203	65.6	250.5	45	90.59	350	12-M20	115	88.9	4-Φ14.3	28.45	393
							91.88	355	12-M24					
300	12	337	242	76.9	301.6	45	103.52	400	12-M20	140	107.95	4-Φ14.3	31.60	462
							106.12	410	12-M24					
350	14	368	267	76.5	333.3	45	89.74	460	16-M20	140	107.95	4-Φ14.3	31.60	515
							91.69	470	16-M24					
400	16	400	309	86.5	389.6	51.2	100.48	515	16-M24	197	158.75	4-Φ20.6	33.15	579
						72	102.42	525	16-M27					
450	18	422	328	105.6	440.51	51.2	88.38	565	20-M24	197	158.75	4-Φ20.6	38	627
						72	91.51	585	20-M27					
500	20	480	361	131.8	491.6	64.2	96.99	620	20-M24	197	158.75	4-Φ20.6	41.15	696
						82	101.68	650	20-M30					
600	24	562	459	152	592.5	70.2	113.42	725	20-M27	276	215.9	4-Φ22.2	50.65	821
						82	120.46	770	20-M33					

用途及特点

圆形百叶式蝶阀与电动执行机构配套广泛应用于建材、冶金、矿山、电力等生产过程，能自动控制或手动控制调节管路中的介质流量之用。蝶瓣采用百叶式多轴结构，流体均匀，电传动，启闭力矩省力均匀、动作灵敏，性能可靠。

阀体材料：碳钢、不锈钢

结构图

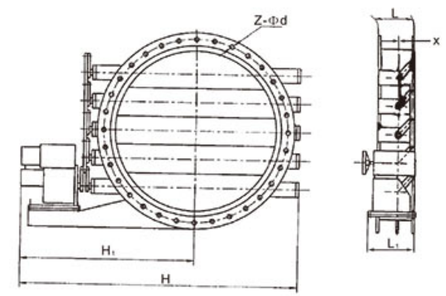

主要技术参数

公称压力PN	0.005MPa
适用温度t	-30~350℃
适用介质	粉尘、含尘气体
泄漏量	≤3%
阀门启闭时间	25秒
输入信号(直流)	Ⅱ型0~10mA;; Ⅲ型4~20mA
输入通道	3个
输入电阻	Ⅱ型200Ω； Ⅲ型250Ω
电源电压	220V±20V; 50HZ
介质流速	≤25m/s

主要外形尺寸及连接尺寸

DN	D_1	D	L	L_1	H_1	H	b	Z-Φd	轴数	Wt/Kgs
500	555	600	220	300	900	1270	8	20-Φ18	3	594
600	655	700	220	300	950	1370	10	20-Φ18	3	629
700	755	800	240	300	1000	1470	10	20-Φ18	3	721
800	870	930	240	365	1120	1640	10	24-Φ23	3	813
900	970	1030	260	365	1170	1740	12	24-Φ23	3	905
1000	1070	1130	260	365	1220	1840	12	28-Φ23	3	1000
1120	1190	1250	280	420	1430	2110	12	28-Φ23	4	1080
1250	1320	1380	280	420	1495	2240	14	32-Φ23	4	1372
1400	1470	1530	300	420	1570	2390	14	36-Φ23	4	1566
1600	1670	1730	320	450	1745	2660	14	40-Φ23	4	1951
1800	1870	1930	340	450	1845	2860	16	44-Φ23	4	2340
2000	2070	2130	360	450	1945	3060	16	48-Φ23	4	2730
2240	2310	2370	380	480	2095	3330	18	48-Φ23	4	3075
2500	2570	2630	420	480	2225	3590	18	52-Φ23	5	3634
2800	2870	2930	440	480	2375	3890	18	60-Φ23	5	4226
3000	3070	3130	460	480	2475	4090	18	60-Φ23	5	4735

蝶 阀

$D_j\frac{3}{9}41_bW$-0.05j_c 电动矩形百叶式调节蝶阀

用途及特点

矩形百叶式蝶阀配置电动执行机构广泛应用于建材、冶金、矿山、电力等生产过程，能自动控制或手动控制调节管路中介质流量。蝶板采用百叶多轴体结构，流体均匀，启闭力矩小、动作灵敏、性能可靠。

阀体材料：碳钢、不锈钢

结构图

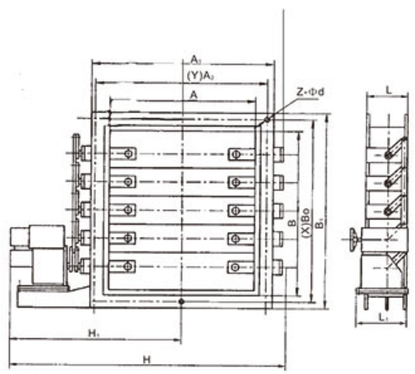

主要技术参数

公称压力PN	0.005MPa
适用温度t	-30~350℃
适用介质	粉尘、含尘气体
泄漏量	≤3%
阀门启闭时间	25秒
输入信号(直流)	Ⅱ型0~10mA;; Ⅲ型4~20mA
输入通道	3个
输入电阻	Ⅱ型200Ω； Ⅲ型250Ω
电源电压	220V±20V; 50HZ
介质流速	≤25m/s

主要外形尺寸及连接尺寸

A×B	A_1×B_1	A_2×B_2	L	L_1	H_1	H	b	Z-Φd	X	Y	轴线	Wt/Kgs
320×180	375×105	400×240	180	245	580	735	8	16-Φ14	5	3	2	184
320×250	375×295	400×330	180	245	625	825	8	16-Φ14	5	3	2	194
400×200	455×255	500×330	200	245	610	805	8	16-Φ18	5	3	2	215
400×320	455×375	500×420	200	245	870	915	8	16-Φ18	5	3	2	263
500×200	555×255	600×300	220	245	610	805	8	16-Φ18	5	3	3	272
500×400	555×455	600×500	220	245	670	915	8	20-Φ18	5	5	3	292
630×320	685×375	730×420	220	245	610	805	10	20-Φ18	7	3	3	322
630×400	685×455	730×500	220	245	710	995	10	24-Φ18	7	5	3	354
800×400	855×455	900×500	240	300	670	945	10	24-Φ18	7	5	4	443
800×630	855×685	900×730	240	300	710	995	10	28-Φ18	7	7	4	590
1000×500	1070×570	1130×830	260	300	790	1075	10	24-Φ23	7	5	4	640
1000×800	1070×870	1130×930	260	300	905	1270	10	28-Φ23	7	7	4	770
1250×630	1320×700	1380×760	280	300	1005	1505	10	32-Φ23	9	7	5	790
1250×1000	1320×1070	1380×1130	280	300	1105	1705	10	32-Φ23	9	7	5	920
1400×800	1470×870	1530×930	300	385	1075	1575	10	36-Φ23	11	7	5	940
1400×1250	1470×1320	1530×1380	300	385	1300	2025	10	40-Φ23	11	9	5	1240
1600×1000	1670×1070	1730×1130	320	385	1175	1775	10	36-Φ23	11	7	5	1540
1600×1250	1670×1320	1730×1380	320	385	1300	2025	10	40-Φ23	11	9	5	1680
1800×1250	1870×1320	1930×1380	340	420	1450	2175	10	44-Φ23	13	9	6	1846
1800×1400	1870×1470	1930×1530	340	420	1525	2325	10	48-Φ23	13	11	6	1953
2000×1250	2070×1320	2130×1380	360	420	1450	2175	10	48-Φ23	15	9	6	2170
2000×1800	2070×1670	2130×1730	360	420	1620	2520	12	52-Φ23	15	11	6	2392
2500×1800	2570×1870	2630×1730	420	450	1695	2595	12	56-Φ23	17	11	8	2740
2500×2000	2570×2070	2630×2130	420	450	1895	2995	12	64-Φ23	17	15	8	2801
2800×2500	2870×2570	2930×2630	440	450	2145	3195	12	72-Φ23	19	17	8	3118
3200×2800	3270×2870	3330×2930	480	480	2325	3825	12	80-Φ23	21	19	10	3535
3600×3200	3670×3270	3730×3330	520	480	2525	4225	12	88-Φ23	23	21	10	4018
4000×3600	4070×4670	4130×4730	560	480	2725	4825	12	100-Φ23	27	23	10	4532

蝶 阀

D_x7_K41-25 液控缓闭止回蝶阀

结构图

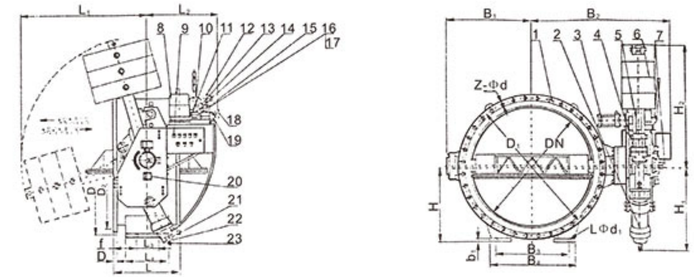

1、阀体
2、油缸
3、锁定油缸
4、摇臂
5、杠杆
6、重锤
7、开度电位器
8、油泵电机
9、电气控制箱
10、蓄能器
11、手动泵
12、电接点压力表
13、压力表
14、截止阀（常闭）
15、流量控制阀
16、电磁阀
17、锁定电磁阀
18、截止阀（常开）
19、溢流阀
20、行程开关
21、快关调节阀
22、慢关调节阀
23、快慢角角调节

结构特点

液控缓闭止回蝶阀是目前国内外较先进的管路控制设备，主要用于水电站，自来水给水泵房以及电力、石油、化工、冶金、矿山等其他各类泵站，安装在水轮机进口或水泵出口管路，作截止、止回、调节之用。该阀具有以下特点：

1、能按程序启闭，在正常供电和突然断电情况下均能自动按额定的时间和角度分快、慢二阶段关闭；调节范围大、适应性强；
2、可消除破坏性水锤、防止水泵和水轮机组发生飞逸事故，有效地降低了管网系统的压力波动，保障设备的安全可靠运行；
3、该阀可取代水泵出口处原电动闸阀和止回阀的功能，减小占地面积及基建投资。同时其流阻系数仅为0.1~0.6，远小于止回阀的流阻系数(1.7~2.6)，节能效果明显。
4、本公司S(锁定型)、B(保压型)、X(蓄能器型)系列液控缓闭止回蝶阀均是对国内同类产品加以改进和完善后发展起来的新一代产品，大大增强了系统的可靠性和安全性。同时，本厂可根据用户的特殊要求单独进行设计，多方位满足广大用户对该类产品的需要。

主要外形尺寸及连接尺寸

公称压力PN/MPa	公称通径DN/mm	L	D	D_1	D_2	B	F	H	H_1	H_2	L_1	L_2	L_3	L_4	B_1	B_2 B型	B_2 S型	B_3	B_4
2.5	300	270	435	395	362	24	4	300	315	780	807	715	100	150	305	770	770	320	380
	350	290	485	445	412	26	4	300	315	780	807	715	100	150	335	805	805	320	380
	400	310	535	495	462	28	4	300	315	780	807	715	120	180	365	837	837	340	420
	500	350	640	600	568	30	4	350	910	1245	1288	785	150	220	437	903	1010	400	500
	600	390	755	705	670	30	5	405	910	1245	1288	785	150	250	533	986	1026	430	546
	700	430	860	810	775	30	5	460	910	1245	1288	785	180	290	555	996	1075	570	700
	800	470	975	920	880	30	5	520	910	1245	1288	785	180	310	614	1075	1175	610	740
	900	510	1075	1020	980	30	5	570	940	1355	1402	795	180	320	675	1120	1120	700	860
	1000	550	1175	1120	1080	30	5	640	940	1355	1402	795	200	360	750	1280	1280	740	900
	1200	630	1375	1320	1280	30	5	750	940	1355	1402	795	200	360	840	1420	1460	790	950
	1300	710	1475	1420	1380	30	5	780	940	1355	1402	795	260	460	920	1485	1525	820	960
	1400	710	1575	1520	1480	30	5	835	940	1355	1402	795	260	460	975	1550	1610	840	1000
	1500	790	1690	1630	1590	30	5	900	940	1355	1402	795	260	500	1050	1590	1650	900	1040
	1600	790	1785	1730	1690	32	5	935	1025	1840	1905	820	270	500	1120	1850	1950	960	1140
	1750	870	1935	1880	1840	32	5	1070	1025	1840	1905	820	270	500	1240	1955	2105	1350	1560
	1800	870	1985	1930	1890	34	5	1040	1025	1840	1905	820	270	500	1265	1980	2130	1370	1570
	2000	950	2185	2130	2090	34	5	1130	1250	2060	2135	935	360	600	1380	2250	2285	1370	1650
	2200	1000	2400	2340	2292	36	6	1240	1250	2060	2135	935	360	600	1465	2490	2570	1400	1700
	2400	1100	2600	2540	2492	38	6												

JINGGONG Valves
蝶 阀
D71\D371\D41F\D341(F4\F3\F2)-6~25c、P、R、PL、RL衬氟蝶阀

结构图

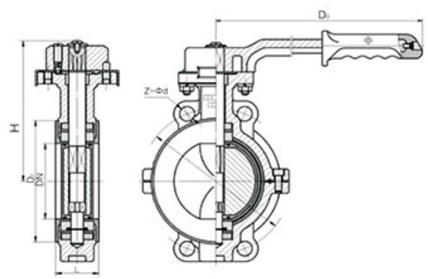

D71

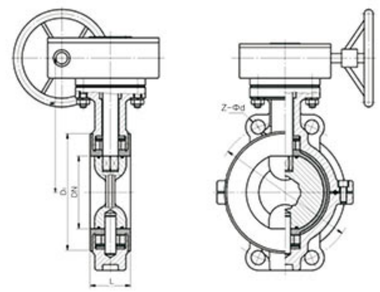

D371

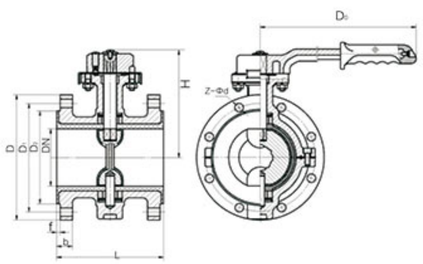

D41

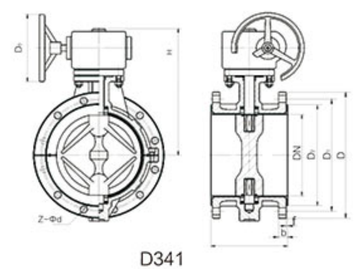

D341

主要零件材料表

序号	零件名称	铸钢	不锈耐酸铸钢		超低碳不锈耐酸铸阀	
		C	P	R	P_L	R_L
1	阀体	WCB	CF8	CF8M	Cf3	CF3M
2	蝶板	35	CF8	CF8M	CF3	CF3M
3	阀杆	2Cr13	304	316	304L	316L
4	衬里 / 阀座	PTFE（F_4）、PCTFE（F_3）、FEP（F_{46}）、PFA（可溶性 $_4$）				
5	填料 / 压盖	WCB	CF8	CF8M	CF3	CF3M
6	O 型圈	FPM(氟橡胶)				
7	弹性条	Si（硅橡胶）				
8	调节定位座	304	304	316	304L	316L
9	螺栓	35	304	316	304L	316L
10	螺母	45	304	316	304L	316L

主要零件材料表

PN0.6MPa

DN (mm)	NPS (inch)	L		D	D_1	D_2	f	b	Z-Φd	D_0	H
		对夹	法兰								
40	1½	33	106	130	100	80	3	16	4-Φ14	160	140
50	2	43	108	140	110	90	3	16	4-Φ14	200	145
65	2½	46	112	160	130	110	3	16	4-Φ14	250	155
80	3	46	114	185	150	125	3	18	4-Φ18	250	165
100	4	52	127	205	170	145	3	18	4-Φ18	250	180
125	5	56	140	235	200	175	3	20	8-Φ18	300	203
150	6	56	140	260	225	200	3	20	8-Φ18	300	225
200	8	60	152	315	280	255	3	22	8-Φ18	200	275
250	10	68	165	370	335	310	3	24	12-Φ18	200	315
300	12	78	178	435	395	362	4	24	12-Φ23	240	348
350	14	78	190	485	445	412	4	26	12-Φ23	240	415
400	16	102	216	535	495	462	4	28	16-Φ23	280	460
450	18	114	222	590	550	518	4	28	16-Φ23	280	500
500	20	127	229	640	600	568	4	30	16-Φ23	320	530
600	24	154	267	755	705	670	5	30	20-Φ25	320	610
700	28	165	292	860	810	775	5	32	24-Φ25	360	675
800	32	190	318	975	920	880	5	34	24-Φ30	360	805
900	36	203	330	1075	1020	980	5	36	24-Φ30	380	995
1000	40	216	410	1175	1120	1080	5	36	28-Φ30	400	1170
1200	48	254	470	1400	1340	1295	5	40	32-Φ34	400	1295

PN1.0MPa

DN (mm)	NPS (inch)	L		D	D_1	D_2	f	b	Z-Φd	D_0	H
		对夹	法兰								
40	1½	33	106	145	110	85	3	18	4-Φ18	160	140
50	2	43	108	160	125	100	3	20	4-Φ18	200	145
65	2½	46	112	180	145	120	3	20	4-Φ18	250	155
80	3	46	114	195	160	135	3	22	4-Φ18	250	165
100	4	52	127	215	180	155	3	22	8-Φ18	250	180
125	5	56	140	245	210	185	3	24	8-Φ18	300	203
150	6	56	140	280	240	210	3	24	8-Φ23	300	225
200	8	60	152	335	295	265	3	26	8-Φ23	200	275
250	10	68	165	390	350	320	3	28	12-Φ23	200	315
300	12	78	178	440	400	368	4	28	12-Φ23	240	348
350	14	78	190	500	460	428	4	30	16-Φ23	240	415
400	16	102	216	565	515	482	4	32	16-Φ25	280	460
450	18	114	222	615	565	532	4	32	20-Φ25	280	500
500	20	127	229	670	620	585	4	34	20-Φ25	320	530
600	24	154	267	780	725	685	5	36	20-Φ30	320	610
700	28	165	292	895	840	800	5	40	20-Φ30	360	675
800	32	190	318	1010	950	905	5	44	24-Φ34	360	805
900	36	203	330	1110	1050	1005	5	46	28-Φ34	380	995
1000	40	216	410	1220	1160	1115	5	50	28-Φ34	400	1170
1200	48	254	470	1450	1380	1325	5	56	32-Φ41	400	1295

蝶 阀

D71\D371\D41F\D341(F4\F3\F2)-6~25c、P、R、PL、RL衬氟蝶阀

PN1.6MPa

DN (mm)	NPS (inch)	L 对夹	L 法兰	D	D_1	D_2	f	b	Z-Φd	D_0	H
40	1½	33	106	145	110	85	3	18	4-Φ18	200	145
50	2	43	108	160	125	100	3	20	4-Φ18	250	150
65	2½	46	112	180	145	120	3	20	4-Φ18	250	160
80	3	46	114	195	160	135	3	22	8-Φ18	250	170
100	4	52	127	215	180	155	3	24	8-Φ18	300	185
125	5	56	140	245	210	185	3	26	8-Φ18	300	210
150	6	56	140	280	240	210	3	28	8-Φ23	200	230
200	8	60	152	335	295	265	3	30	12-Φ23	200	285
250	10	68	165	405	355	320	3	32	12-Φ25	240	325
300	12	78	178	460	410	375	3	34	12-Φ25	240	360
350	14	78	190	520	470	435	4	38	16-Φ25	280	430
400	16	102	216	580	525	485	4	40	16-Φ30	280	475
450	18	114	222	640	585	545	4	44	20-Φ30	320	525
500	20	127	229	705	650	608	4	46	20-Φ34	320	565
600	24	154	267	840	770	718	5	54	20-Φ41	360	620
700	28	165	292	910	840	788	5	54	24-Φ41	360	686
800	32	190	318	1020	950	898	5	54	24-Φ41	380	815
900	36	203	330	1120	1050	998	5	54	28-Φ41	400	1010
1000	40	216	410	1255	1170	1110	5	60	28-Φ48	400	1185

PN2.5MPa

DN (mm)	NPS (inch)	L 对夹	L 法兰	D	D_1	D_2	f	b	Z-Φd	D_0	H
40	1½	33	106	145	110	85	3	18	4-Φ18	200	140
50	2	43	108	160	125	100	3	20	4-Φ18	200	160
65	2½	46	112	180	145	120	3	22	8-Φ18	250	160
80	3	46	114	195	160	135	3	22	8-Φ18	250	170
100	4	52	127	230	190	160	3	24	8-Φ23	300	180
125	5	56	140	270	220	188	3	28	8-Φ25	300	275
150	6	56	140	300	250	218	3	30	8-Φ25	240	295
200	8	60	152	360	310	278	3	34	12-Φ25	240	320
250	10	68	165	425	270	332	3	36	12-Φ30	280	385
300	12	78	178	485	430	390	4	40	16-Φ30	280	390
350	14	78	190	550	490	448	4	44	16-Φ34	320	460
400	16	102	216	610	550	505	4	48	16-Φ34	320	510
450	18	114	222	660	600	555	4	50	20-Φ4	360	540
500	20	127	229	730	660	610	4	52	20-Φ41	360	570
600	24	154	267	840	770	718	5	56	20-Φ41	360	660